Koralle

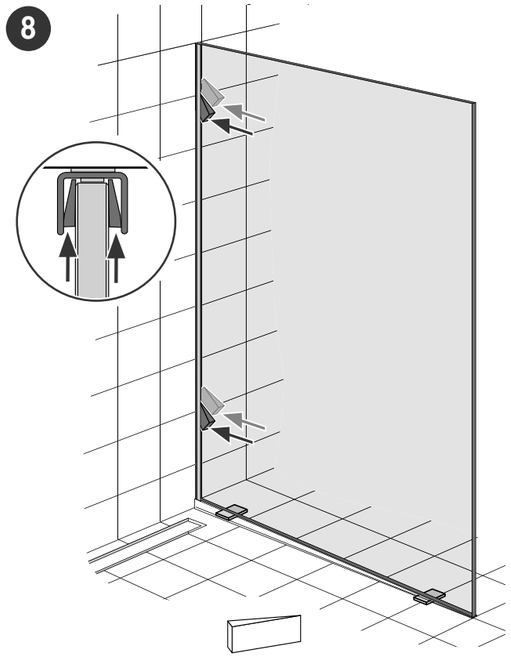

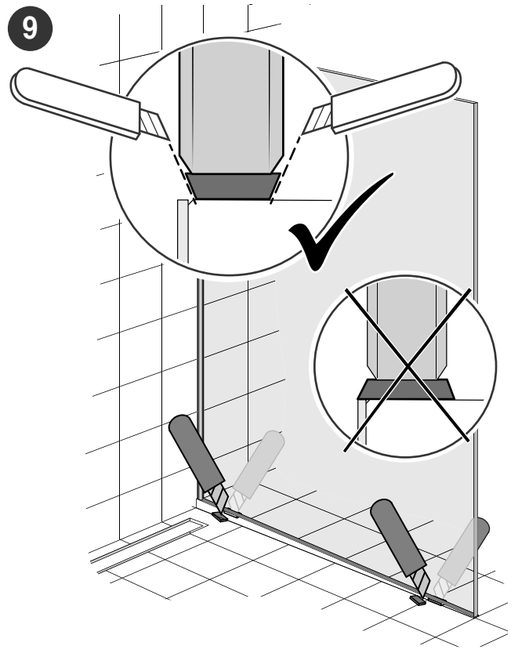

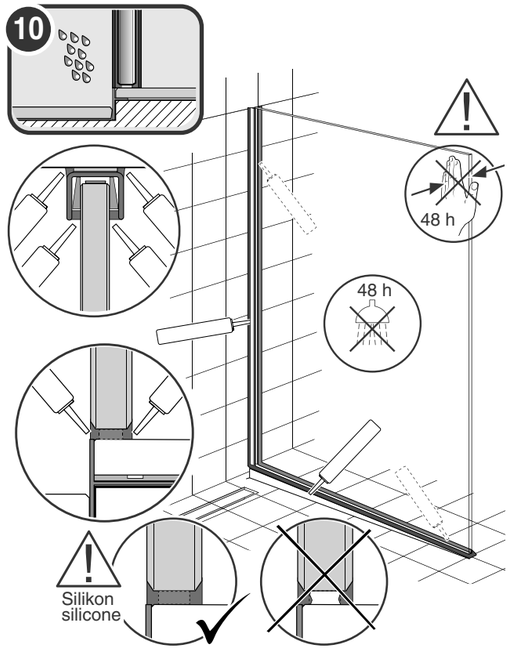

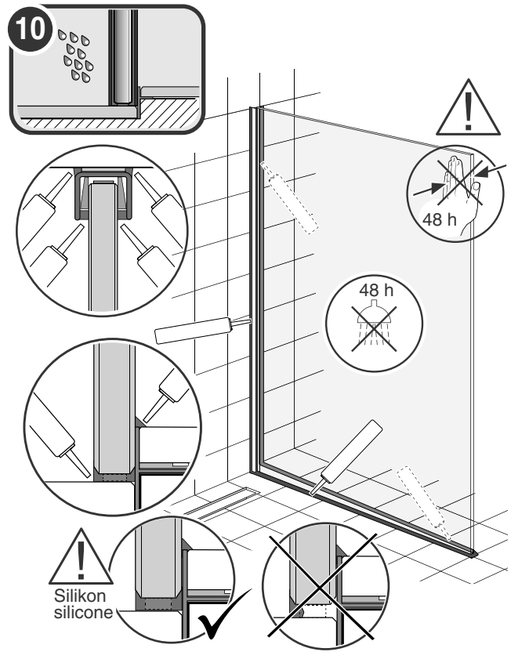

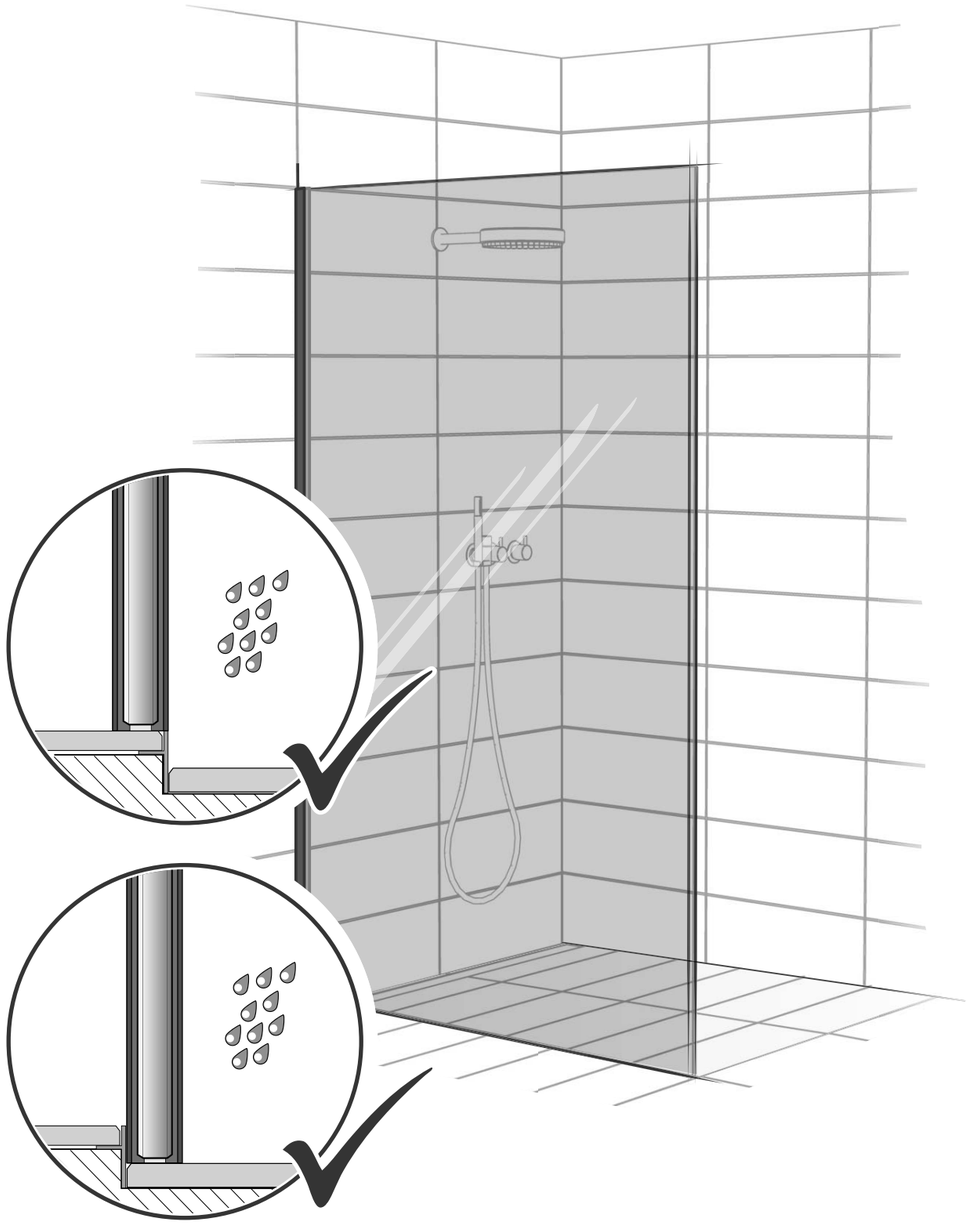

al.x88ap1.02 V2

1

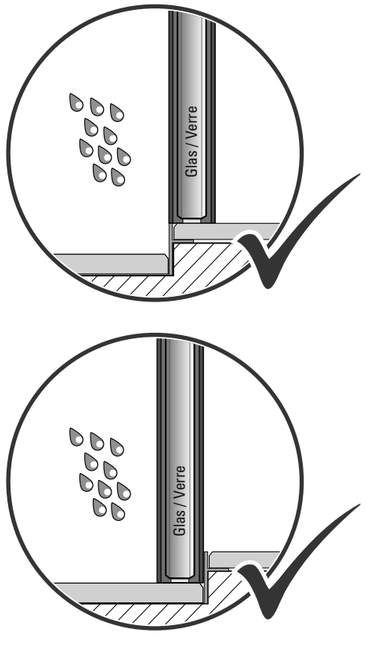
Glas / Verre
Glas / Verre

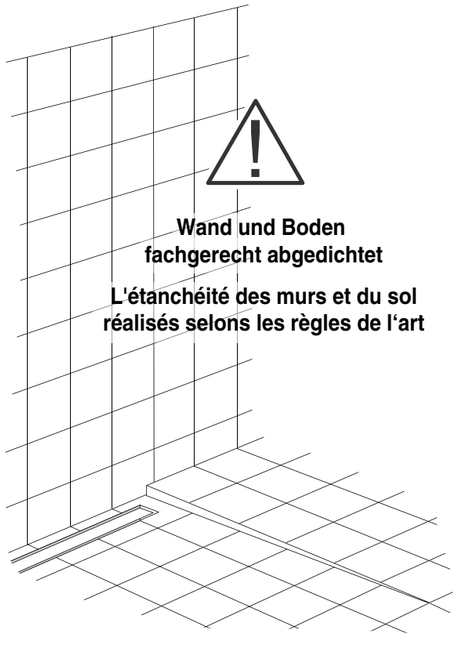
Wand und Boden
fachgerecht abgedichtet
L'étanchéité des murs et du sol
réalisés selons les règles de l'art

4

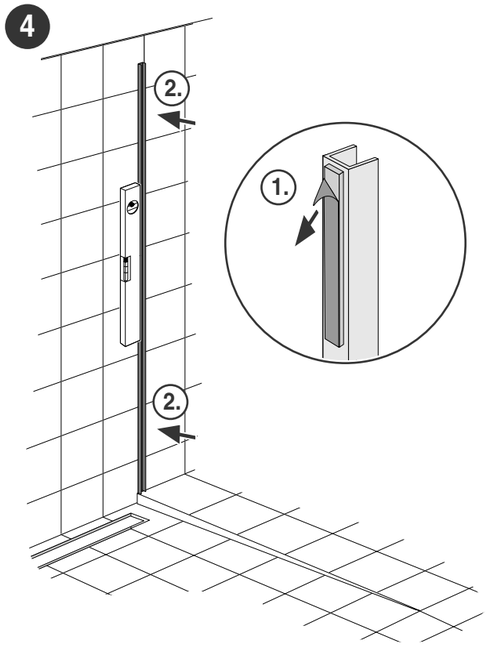
2.
1.
2.

5

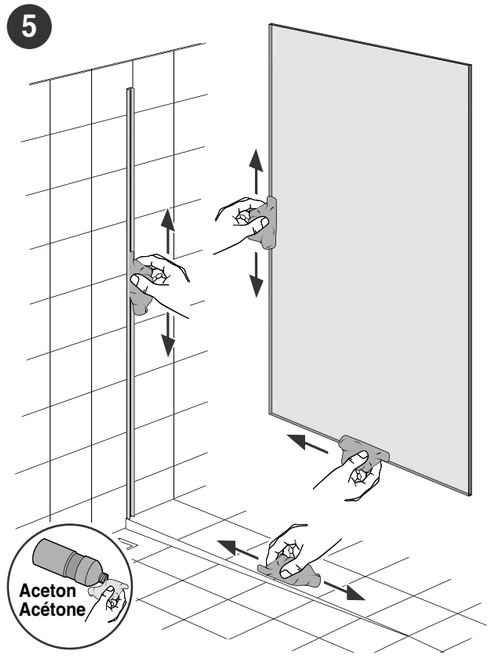
Aceton
Acétone

2

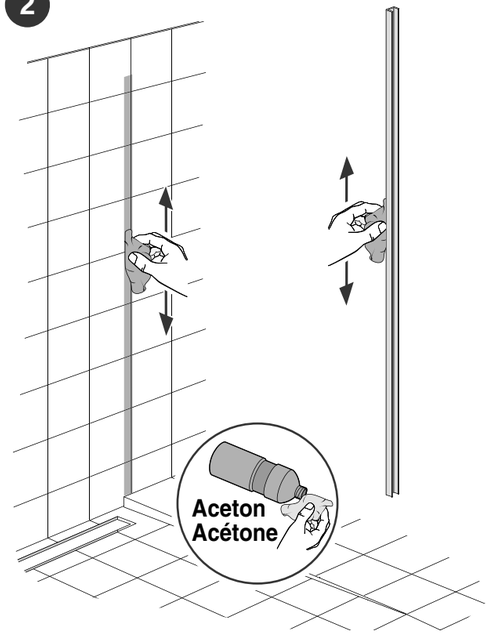
Aceton
Acétone

3

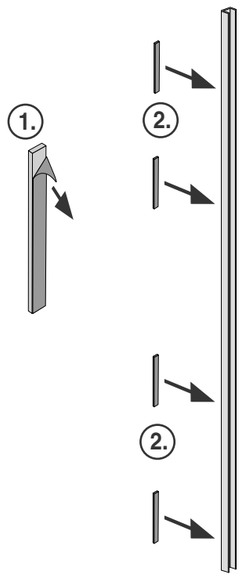
1.
2.
2.

6

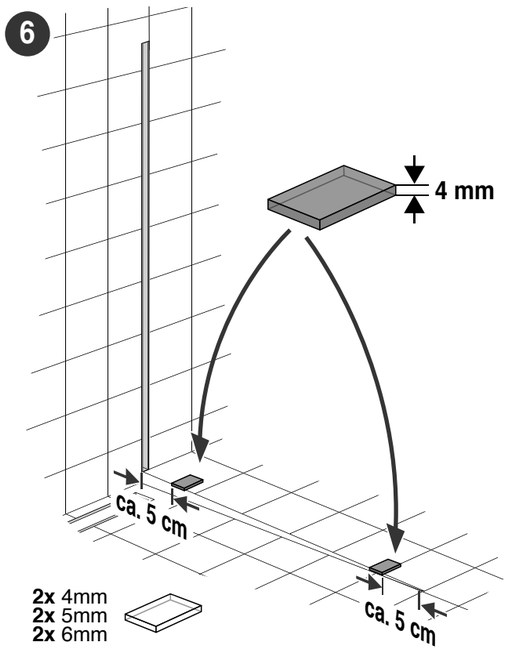
4 mm
ca. 5 cm
ca. 5 cm
2x 4mm
2x 5mm
2x 6mm
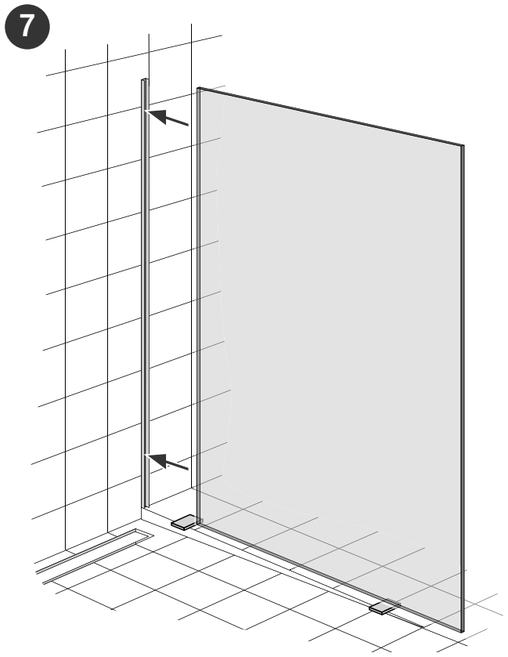
7