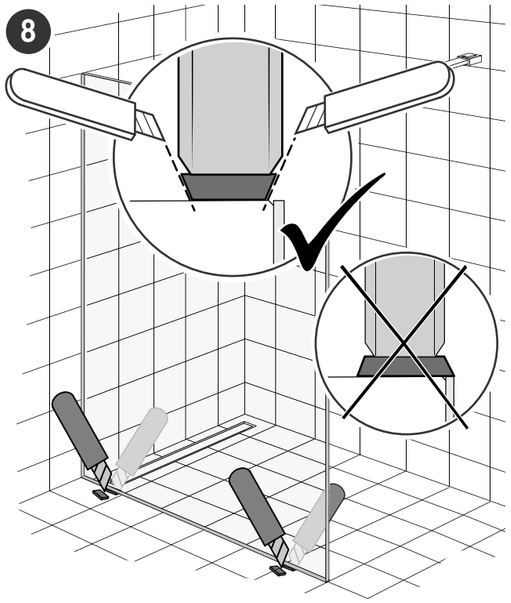

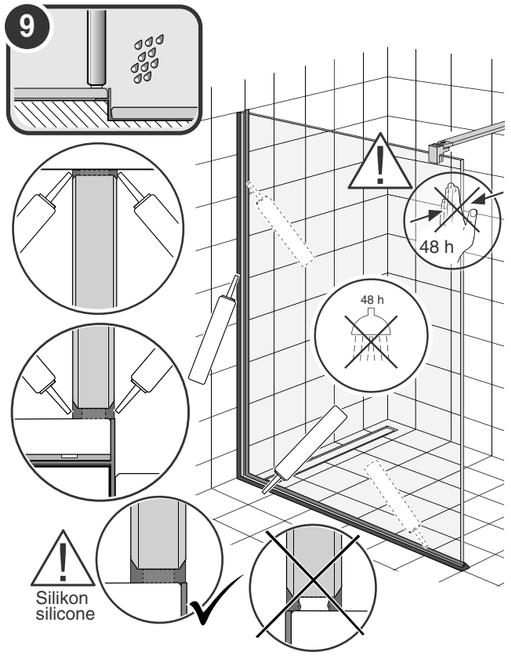

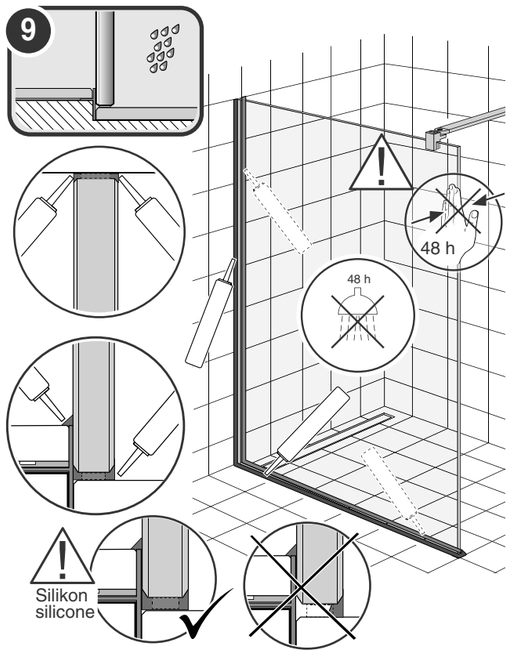

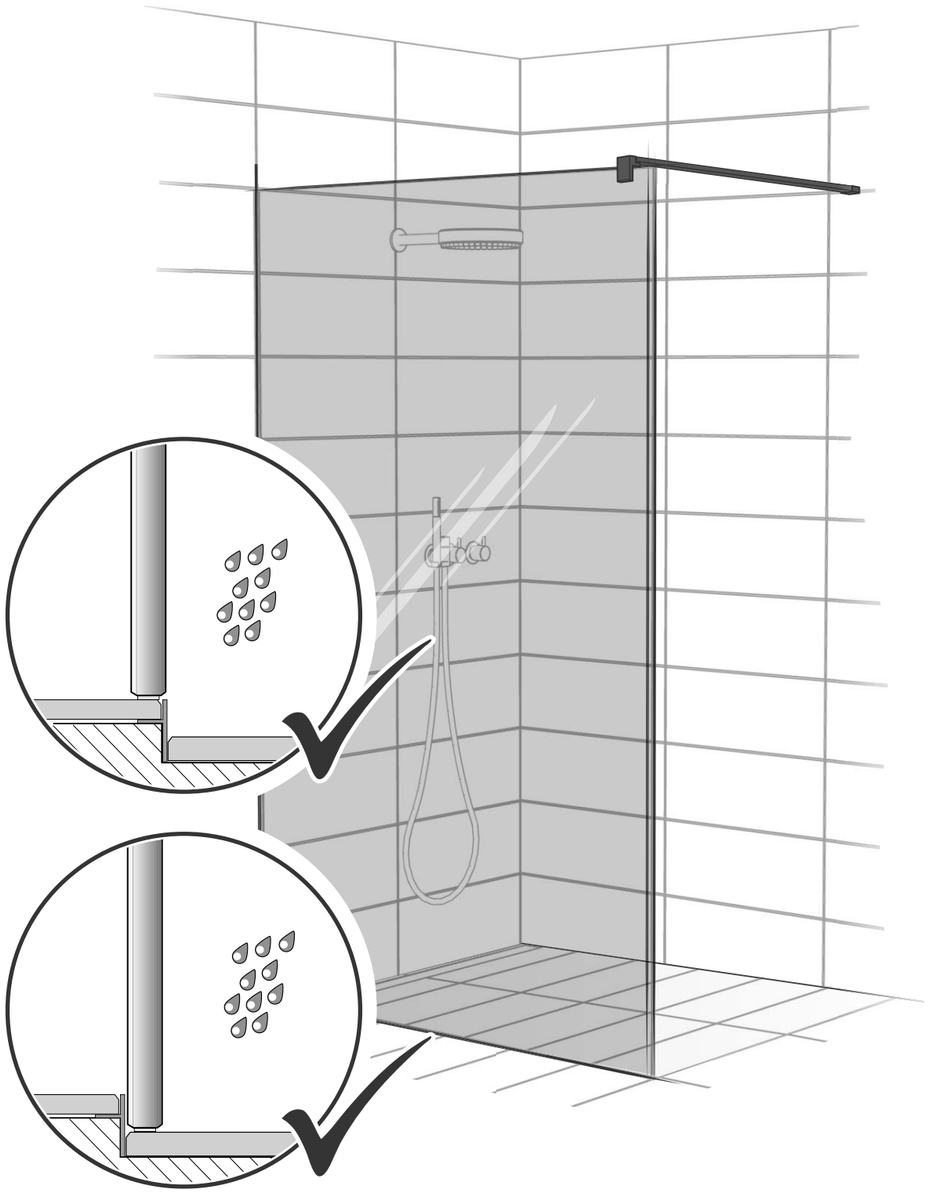

al.x77gt V4

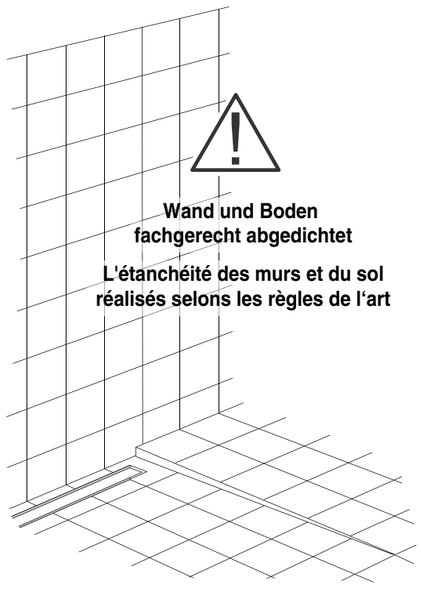
Wand und Boden
fachgerecht abgedichtet
L'étanchéité des murs et du sol
réalisés selons les règles de l'art

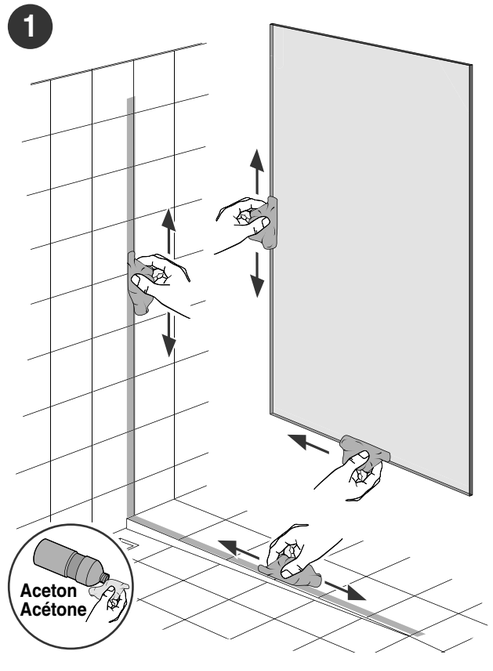
1
Aceton
Acétone

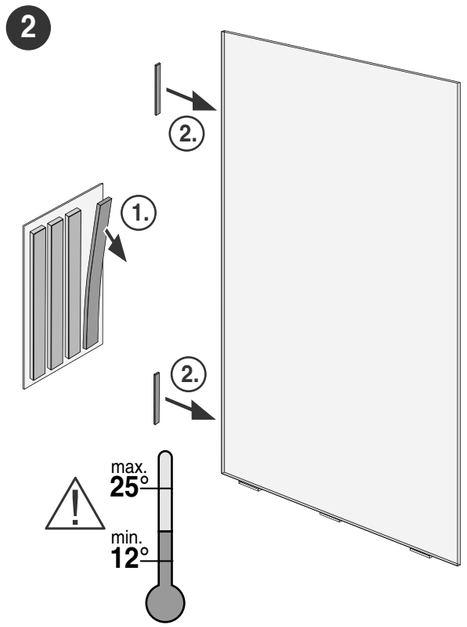
2
1.
2.
2.
max.
25°
min.
12°

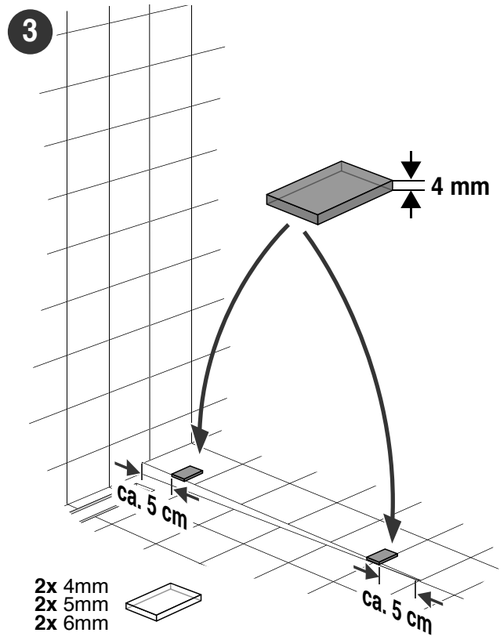
3
4 mm
ca. 5 cm
ca. 5 cm
2x 4mm
2x 5mm
2x 6mm

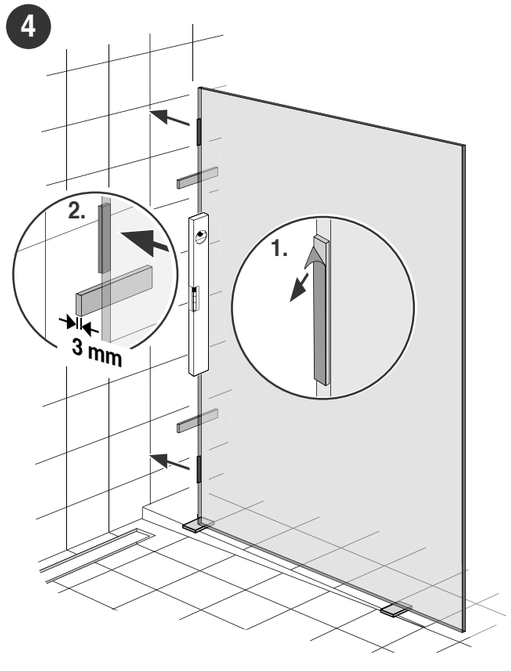
4
2.
3 mm
1.

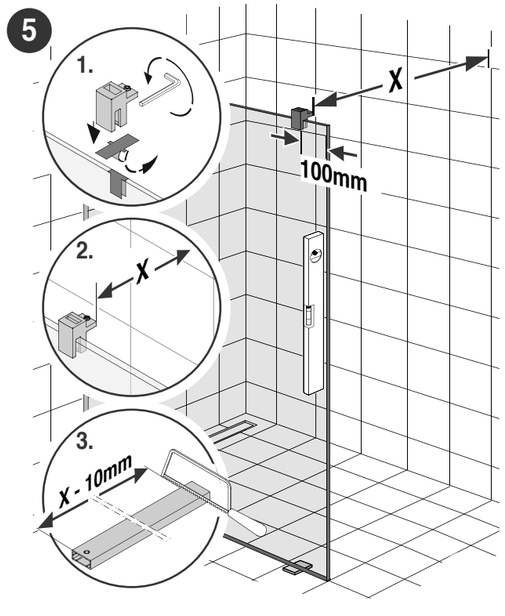
5
1.
X
100mm
2.
X
3.
X - 10mm

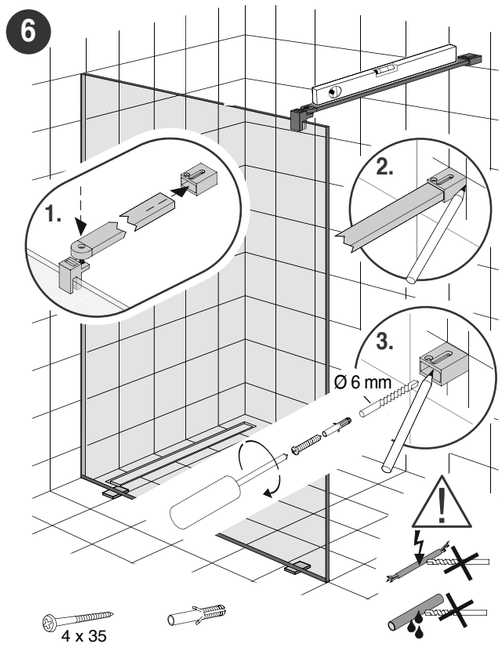
6
1.
2.
3.
Ø 6 mm
4 x 35

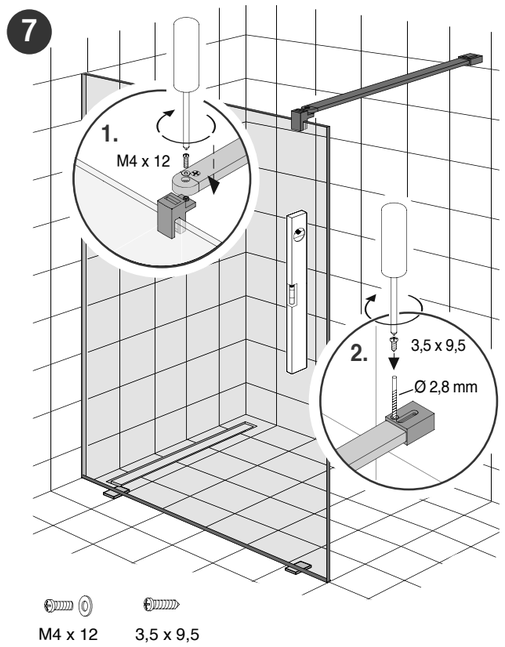
7
1.
M4 x 12
2.
3,5 x 9,5
Ø 2,8 mm
M4 x 12
3,5 x 9,5